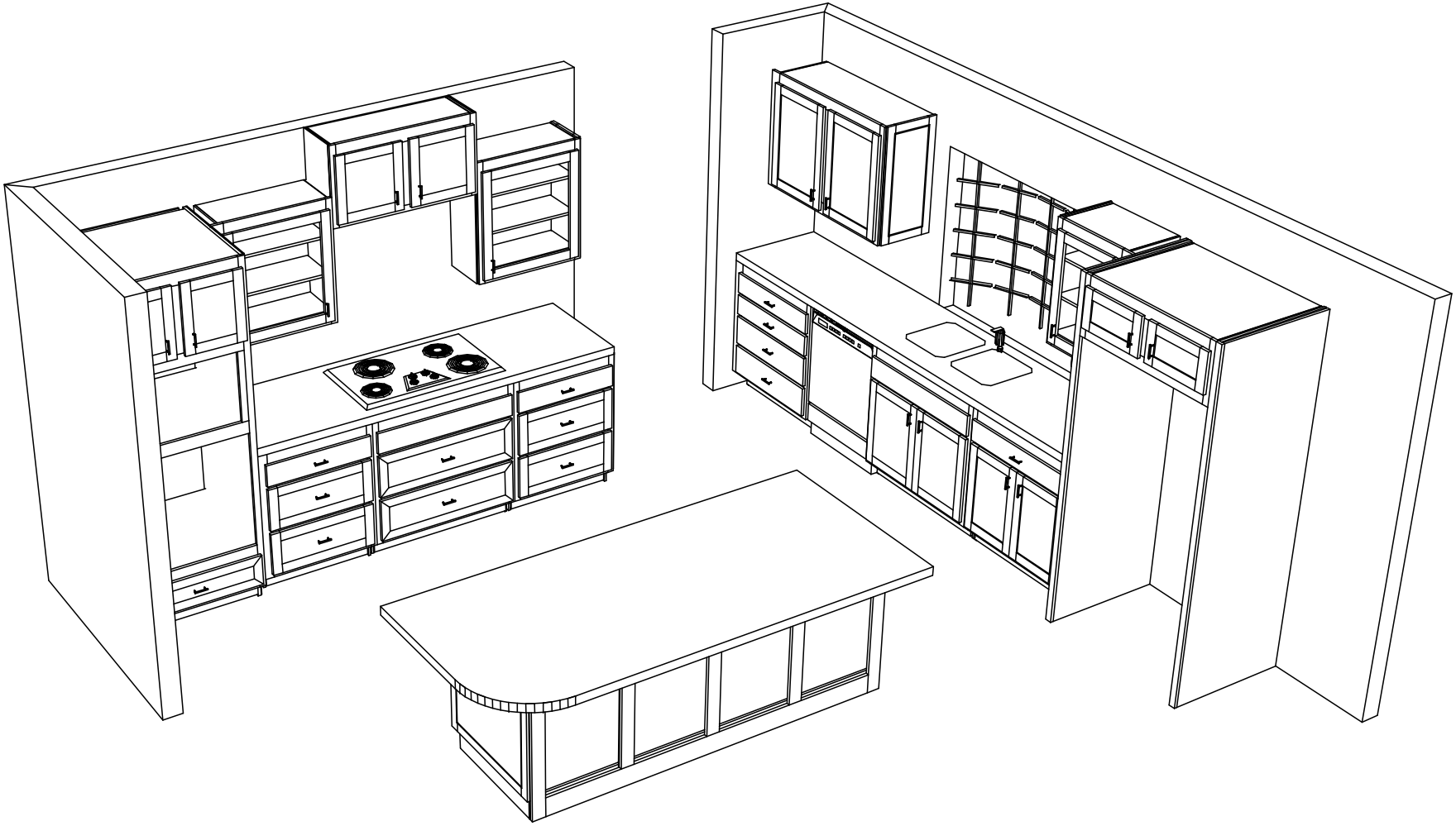

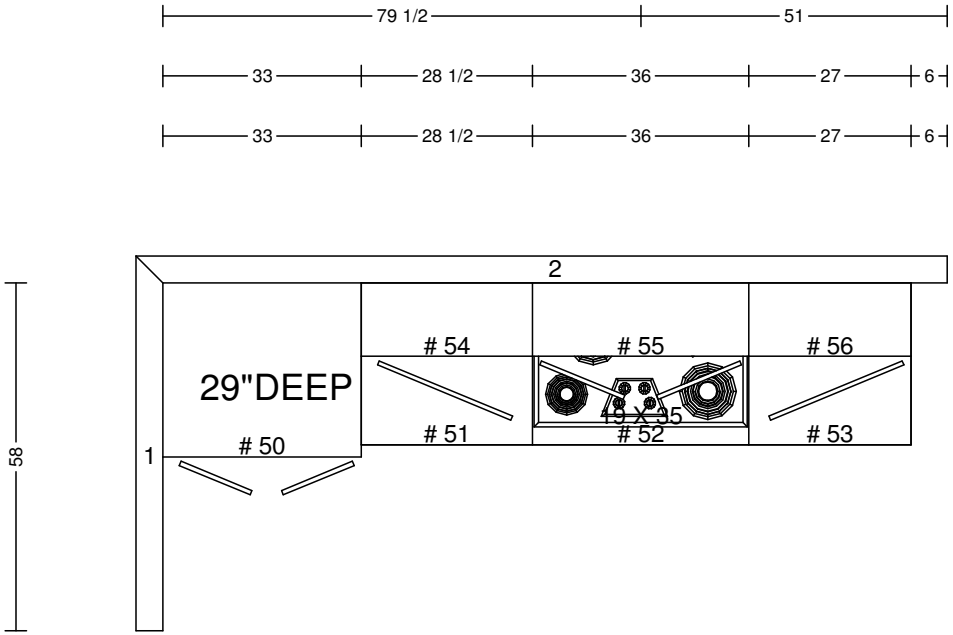
79 1/2
51
33
28 1/2
36
27
6
33
28 1/2
36
27
6
58
2
1
29"DEEP
50
54
51
55
49 X 35
52
56
53

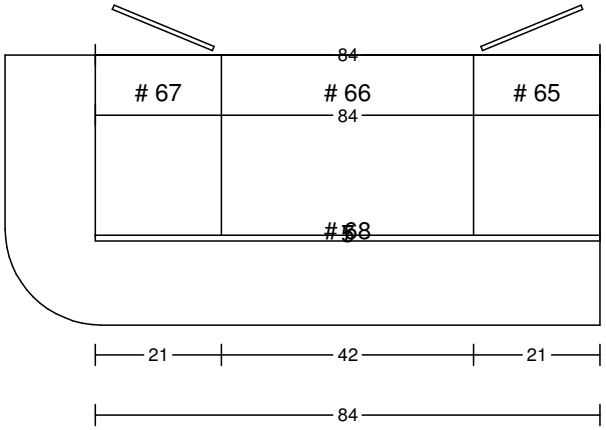
84
67
66
65
84
68
21
42
21
84

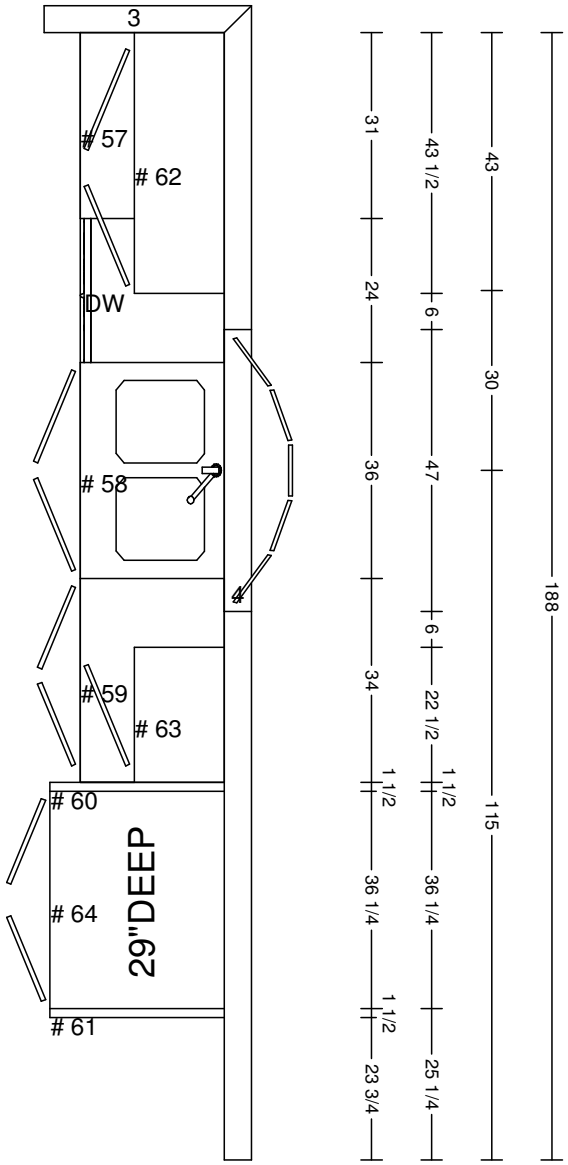
30
3
57
62
DW
58
4
59
63
60
29"DEEP
64
61
31
24
36
34
1 1/2
36 1/4
1 1/2
23 3/4
43 1/2
6
47
6
22 1/2
1 1/2
36 1/4
25 1/4
43
30
115
188

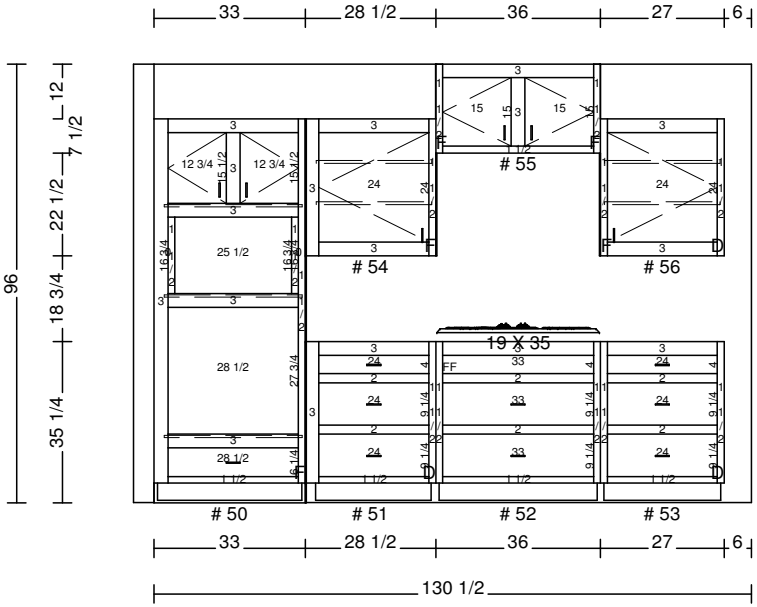
50
51
52
53
54
55
56
19 X 35
130 1/2

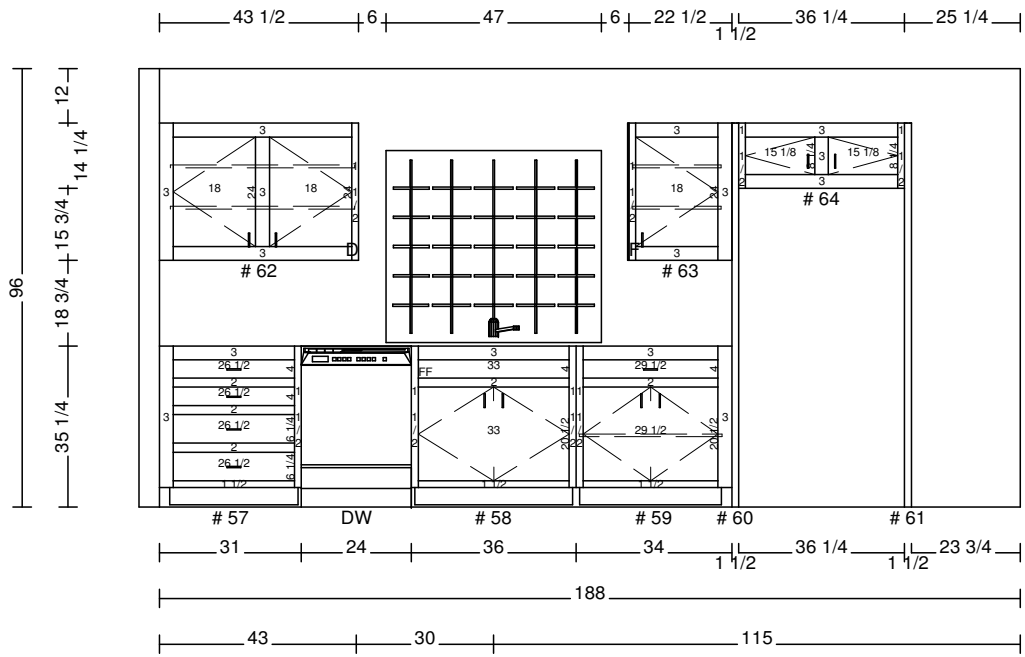
57
DW
58
59
60
61
62
63
64
188

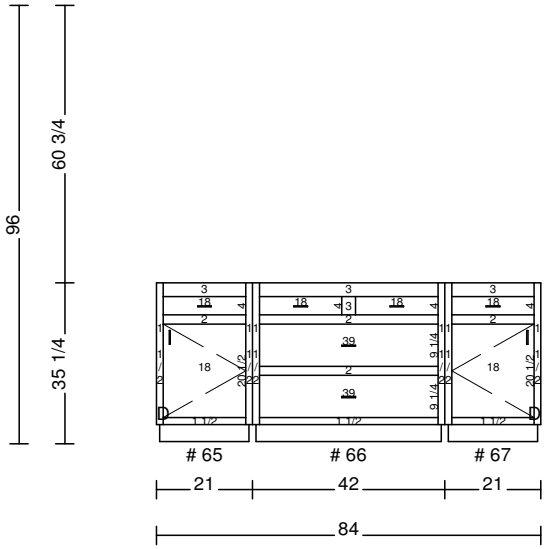
65
66
67
84

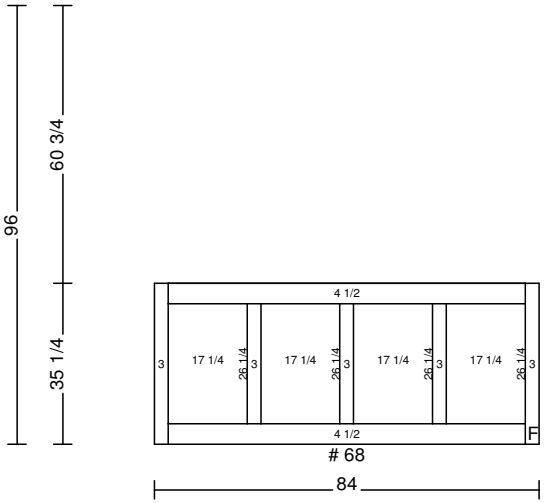
68
84